OZNACZENIE NA RYSUNKU		R.13	R.8
SCHEMATY	WIDOK Z GÓRY		
	WIDOK Z BOKU	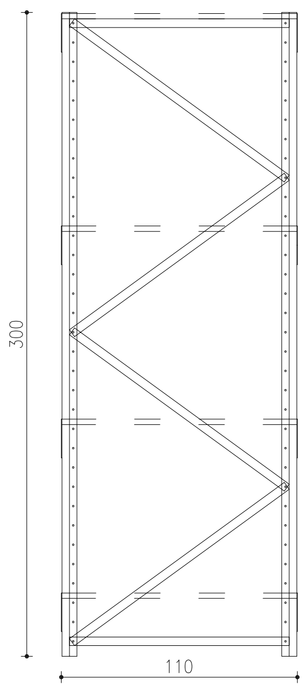	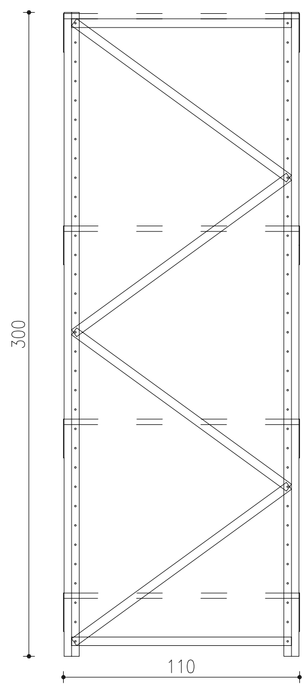
	WIDOK Z FRONTU	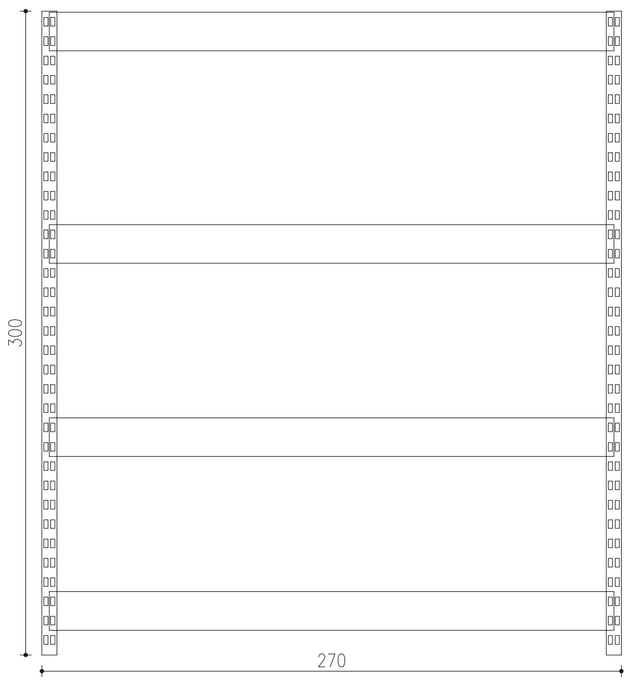	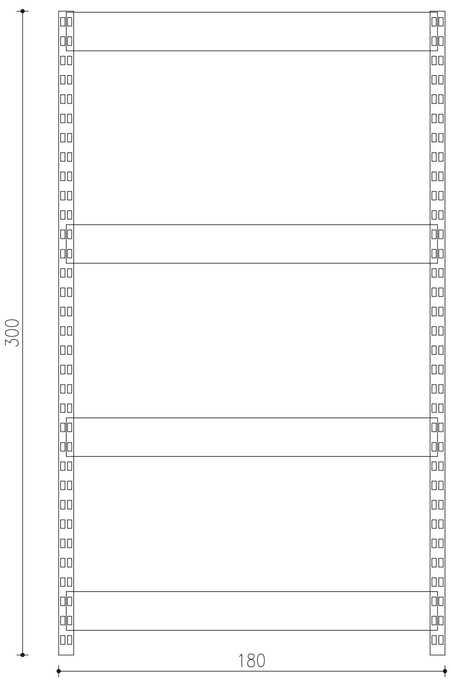
NR. POMIESZCZENIA		B.1.10	B.1.10
ILOŚĆ		15	2
OPIS		REGAŁ STALOWY Z PÓŁKAMI STALOWYMI WRAZ Z BELKAMI ORAZ ELEMENTAMI USZTYWNIAJĄCYMI. GRUBOŚĆ ELEMENTÓW STALOWYCH 3 MM. ILOŚĆ PÓŁEK 4 Z REGULACJĄ WYSOKOŚCI ZALEŻNĄ OD RODZAJU I TYPU REGAŁU. NOŚNOŚĆ JEDNEJ PÓŁKI MIN. 350 KG. STOPKI PRZYKĘCANE DO PODŁOŻA NA ŚRUBY. ELEMENTY MALOWANE PROSZKOWO W KOLORZE RAL 7035.	REGAŁ STALOWY Z PÓŁKAMI STALOWYMI WRAZ Z BELKAMI ORAZ ELEMENTAMI USZTYWNIAJĄCYMI. GRUBOŚĆ ELEMENTÓW STALOWYCH 3 MM. ILOŚĆ PÓŁEK 4 Z REGULACJĄ WYSOKOŚCI ZALEŻNĄ OD RODZAJU I TYPU REGAŁU. NOŚNOŚĆ JEDNEJ PÓŁKI MIN. 350 KG. STOPKI PRZYKĘCANE DO PODŁOŻA NA ŚRUBY. ELEMENTY MALOWANE PROSZKOWO W KOLORZE RAL 7035.

UWAGA:
ZE WZGLĘDU NA PRECYZYJNE DOPASOWANIE MEBLI DO GABARYTÓW POMIESZCZEŃ. NALEŻY BEZWZGLĘDNIE PRZED ZAMÓWIENIEM MEBLI ZWERYFIKOWAĆ WYMIARY GABARYTOWE MEBLI ZE STANEM FAKTYCZNYM WYMIARÓW POMIESZCZEŃ PO WYKOŃCZENIU ICH POWIERZCHNI [PODŁOGI, SUFITY, TYNKI, ITP.].
CAŁKOWITE OBCIĄŻENIE REGAŁÓW ORAZ INNYCH MEBLI PRZEZNACZONYCH DO PRZECHOWYWANIA W POSZCZEGÓLNYCH POMIESZCZENIACH NIE MOŻE PRZEKROCZYĆ PRZYJĘTYCH W PROJEKCIE KONSTRUKCYJNYM MAKSYMALNYCH OBCIĄŻEŃ STROPÓW ZAPROJEKTOWANYCH W TYCH POMIESZCZENIACH. NALEŻY ZACHOWAĆ W MIARĘ RÓWNOMIERNY ROZKŁAD OBCIĄŻENIA NA POWIERZCHNI STROPÓW.

WIDOKI SCHEMATYCZNE

PROJEKT WYKONAWCZY
REMONTU, PRZEBUDOWY, ROZBUDOWY I NADBUDOWY BUDYNKÓW B, D, E MUZEUM ARCHEOLOGICZNEGO I ETNOGRAFICZNEGO W ŁODZI WRAZ Z INFRASTRUKTURĄ TOWARZYSZĄCĄ w ramach przedsięwzięcia p.n. "MODERNIZACJA BUDYNKÓW „B", „D", „E" I POMIESZCZEŃ WRAZ Z DZIEDZIŃCEM MUZEUM ARCHEOLOGICZNEGO I ETNOGRAFICZNEGO W ŁODZI" w Łodzi przy Placu Wolności 14, na działce nr 127/1 obr. S-1

	Specj. i nr upr.	Podpis
Projekt	mgr inż. arch. SYLWIUSZ STĘPNOWSKI 1/R-5/ŁOIA/03	
Projekt	mgr inż. arch. SEBASTIAN ŚWIĄTKOWSKI 23/R-867/LOOIA/09	
Oprac.	mgr inż. arch. KATARZYNA DURKIEWICZ	
Oprac.	mgr inż. arch. DAWID MICHAŁOWSKI	
Oprac.	techn. JANUSZ KOZIEŁ	

Treść rysunku

ZESTAWIENIE WYPOSAŻENIA W POMIESZCZENIU B. 1.10 "MAGAZYN"

BIPRO
BIURO PROJEKTOWE ZAWODOWE 1949
architekci & inżynierowie

Skala 1:20

Indeks

KATALOG WYPOSAŻENIA

Branża	Data	Nr zlecenia	Nr rysunku
ARCHITEKTURA	09.2017	P17-003	AR/B/W-23